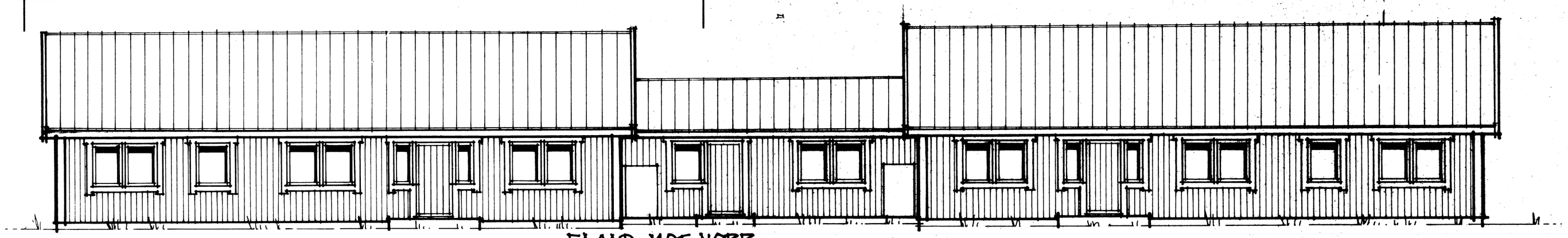

FASAD MOT NORR

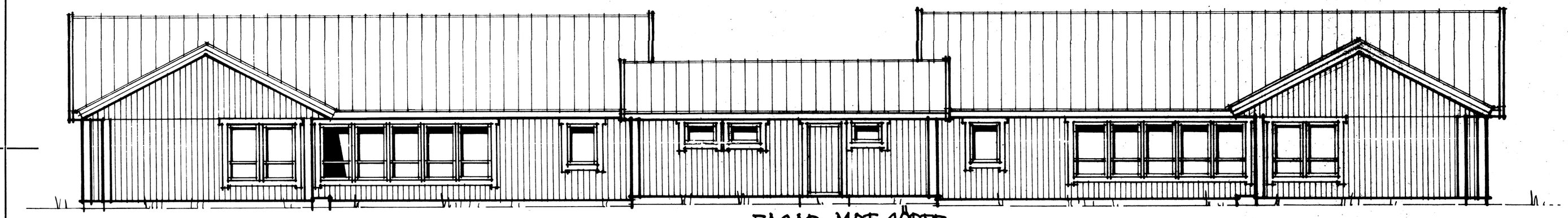

FASAD MOT SÖDER

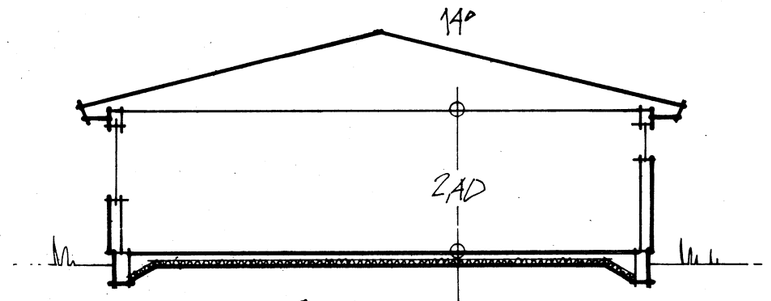


SEKTION- FÖRRÅDSDEL

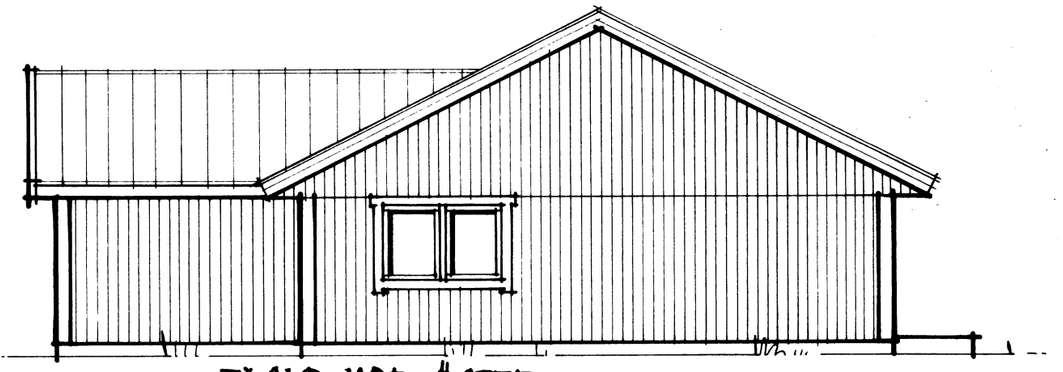

FASAD MOT ÖSTER

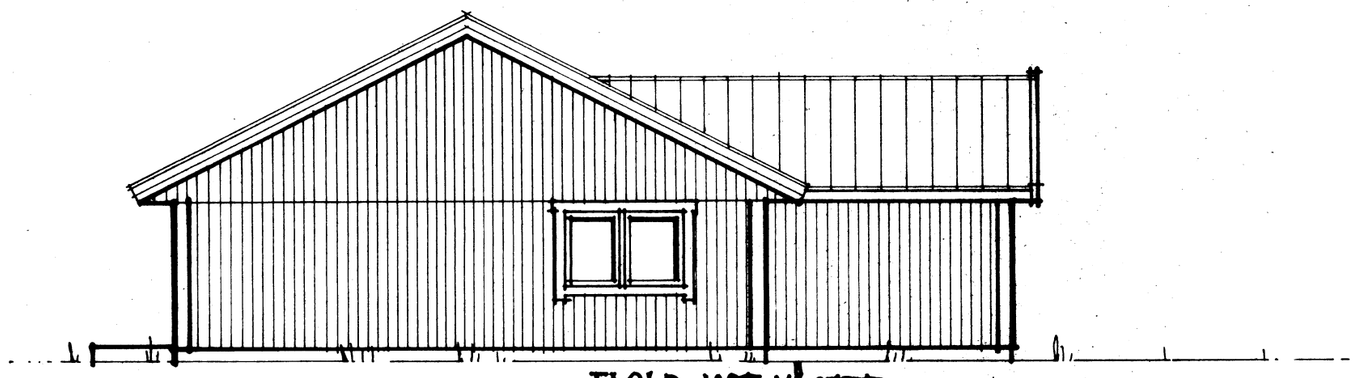

FASAD MOT VÄSTER

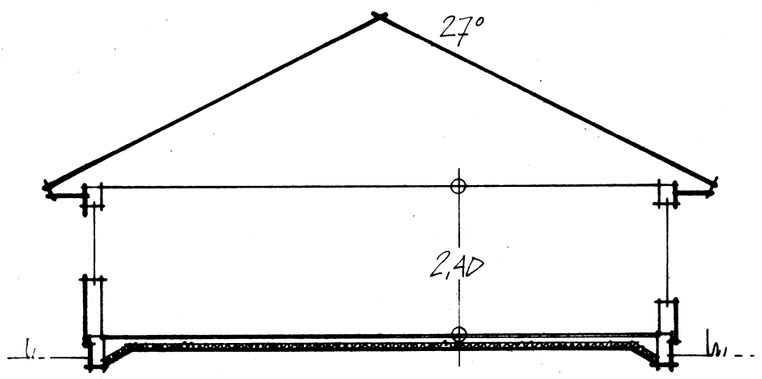


SEKTION-HUVUDBYGGNADER

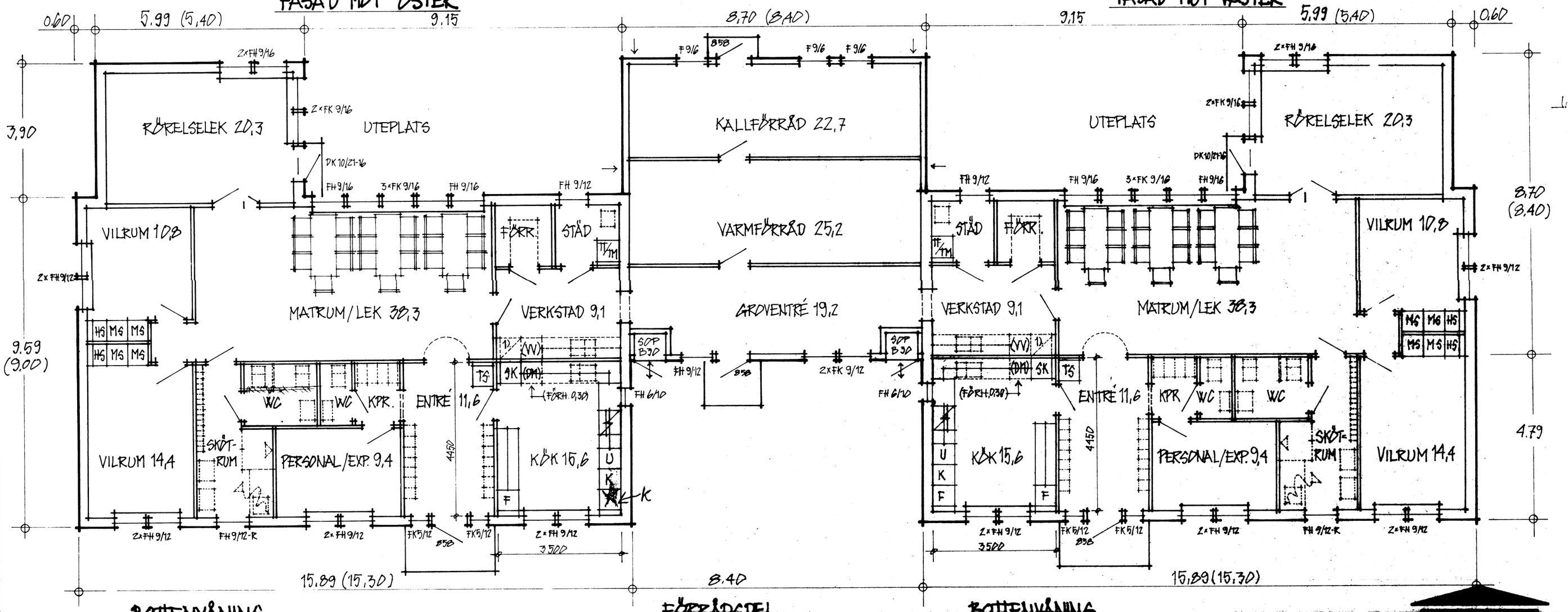


**BOTTENVÅNING**
INV. AREA: 158,8 M²
1). INST. UTR. FÖR VVS

1

Bi + Pirm.a = 180 m²

**FÖRRÅDSDEL**
INV. AREA: 70,6 M²

**BOTTENVÅNING**
INV. AREA: 158,8 M²

2

Sävsjö TRÄHUS AB
BOX 34
576 00 SÄVSJÖ
0382-116 60

| REV. DAT. | NR | ÄNDER | SIGN. |
|---|---|---|---|

NYBYGGNAD AV VILLADAGHEM Å BOK-HÅLLAREN 1 & 2 VÄGGERYDS KOMMUN

VÄGGERYDS KOMMUN

| DATUM | RITAD | SKALA | HUSTYP | RITN. NR | ORDER NR |
|---|---|---|---|---|---|
| 88 12 05 | [illegible] | 1:100 | H159 + H159 | 2136 | |