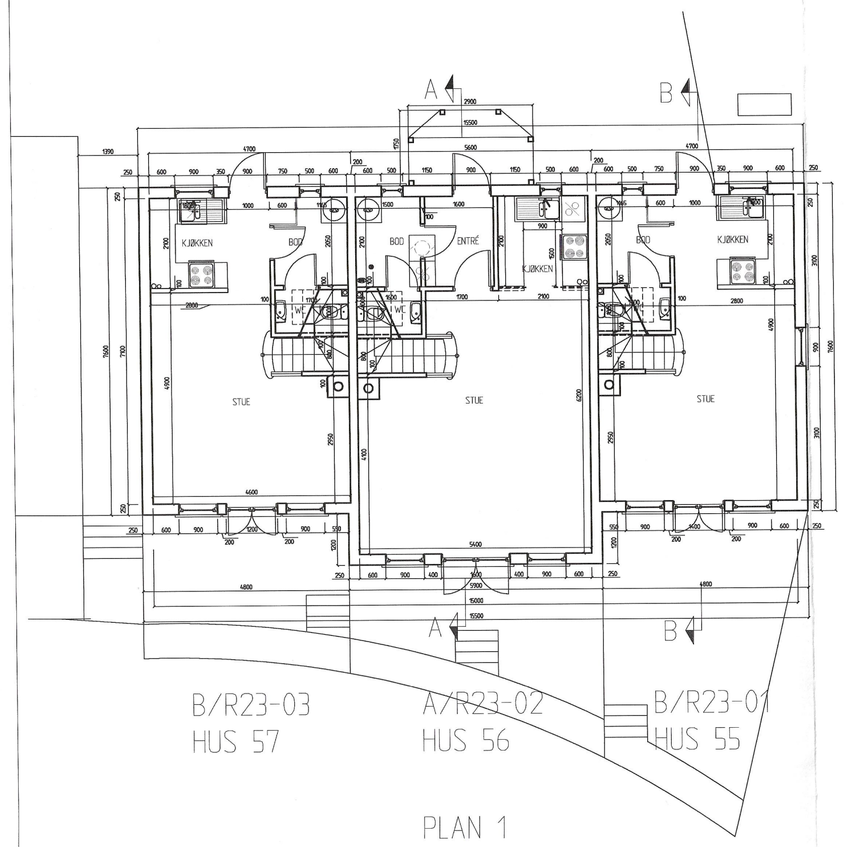

PLAN 1

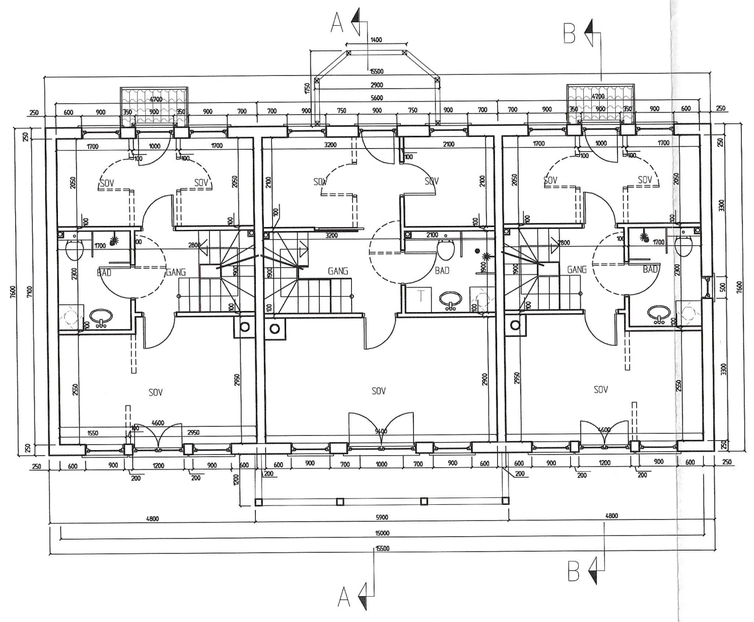

PLAN 2

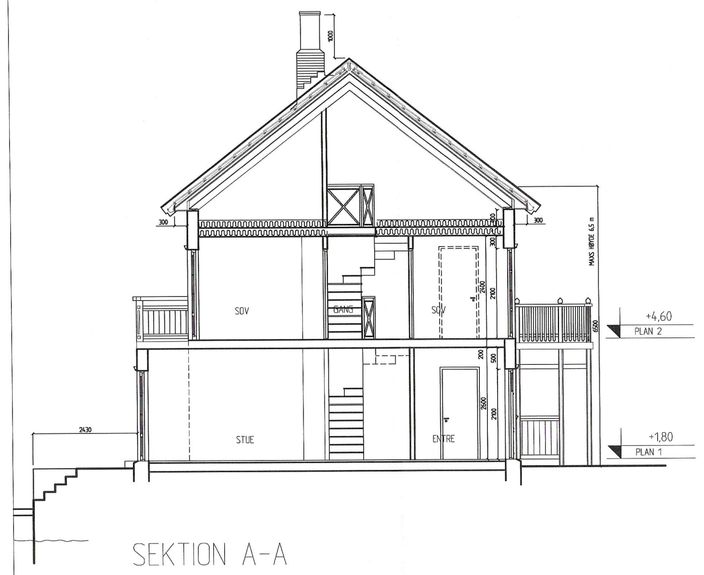

SEKTION A-A

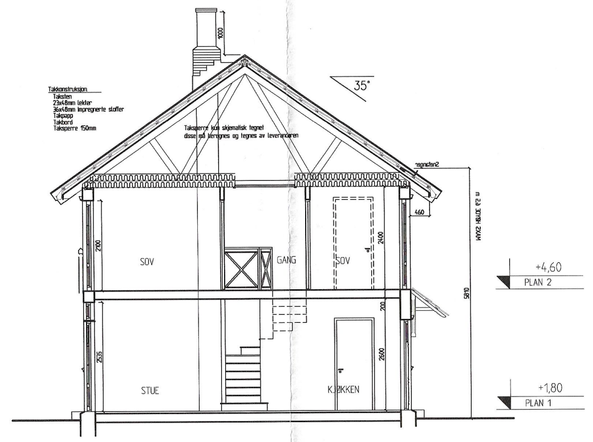

SEKTION B-B

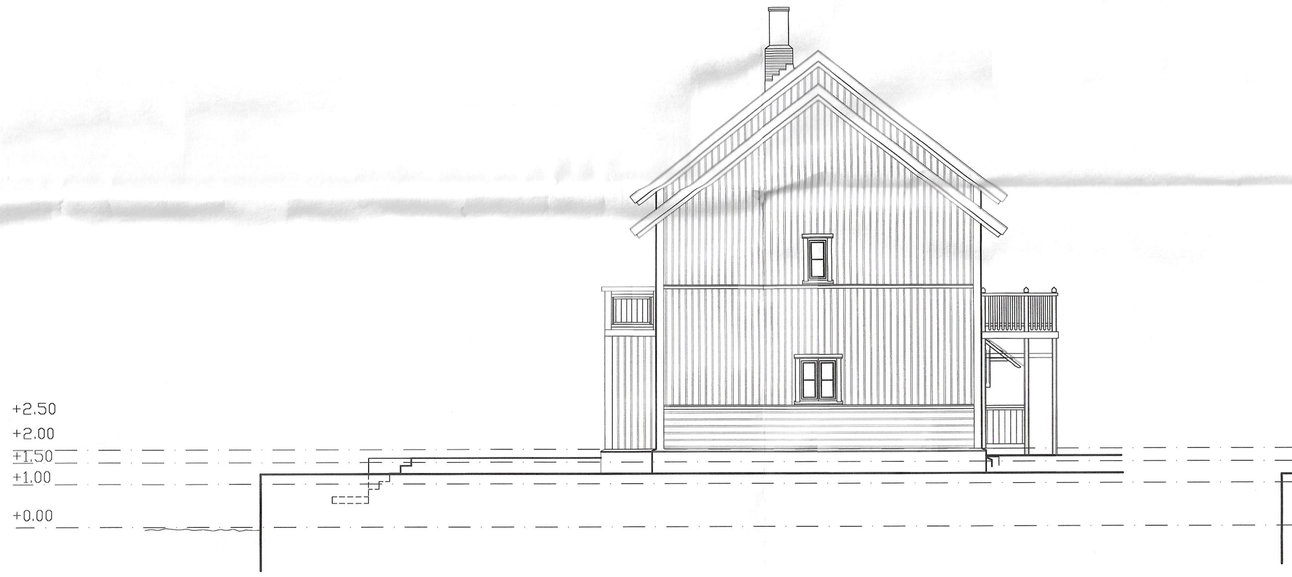

FASAD MOT SYD

FASAD MOT OST

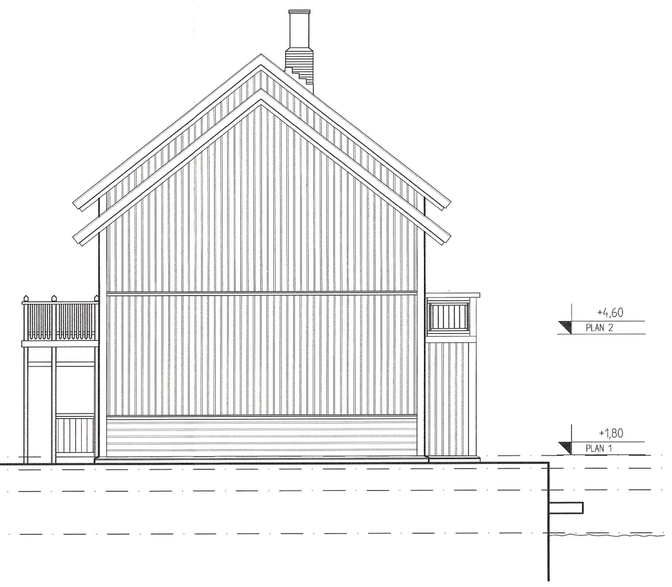

FASAD MOT NORD

FASAD MOT VÄST

*Alle mål er gitt i mm

*Alle dør- & vindudetaljer skal utføres i henhold til eget dør- & vinduskjema

*terräng og sockel ej/är inte avklarad

tegn.navn: PLAN, SNITT & FASADE		tegn.nr. A-R23-01	rev. 0

HUS 55-56-57
B/R23-01-03
A/R23-02

Tillhör Strömstads miljönämnds protokoll 2000-04-27 § 123

STRÖMSTADS KOMMUN
Miljönämnden
2000-04-18
MN/2000-0288

tilbyder

DDG STRØMSTAD AB
--

ARKADIA

ARKADIA ARKITEKTER AS
■ MNAL NPA RIBA ■
URANIENBORG TERRASSE.9
POSTBOKS 5284 MAJORSTUA
0303 OSLO NORWAY
TEL:23366300 FAX:23366301
firmapost@arkadia.no

prosjekt navn: NØTHOLMEN		tegnet av	KS
		kontrollert av	SG
adresse (nr. gnr/bnr.): NØTHOLMEN STRØMSTAD	gnr.000 bnr.000	godkjent av	SG
		status	
tegn.navn: LOVHANDLINGAR B/R23-01-03 A/R23-02 PLAN, SNITT & FASADE		dato	07.01.00
		mål	1:100
		ark. prosjekt nr.	98-063
		tegn.nr. A-R23-01	rev.nr. 0